PRODUKTDATENBLATT

Erdungsbandschellen 17,5-114mm Rohrdm,

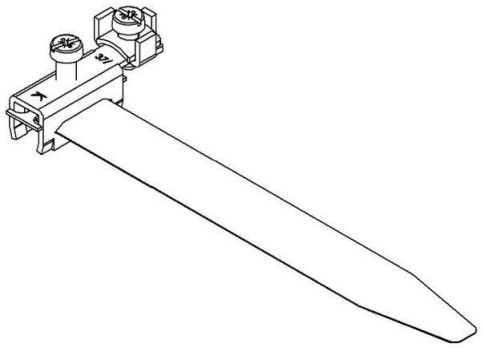

EAN	4011126030105
Hersteller Artikelnummer	K37/4
Hersteller Typ	37/4
Hersteller Name	HKL
Gewicht (Kg)	0,06
Zolltarif Nr.	74092100

Erdungs-Bandschelle mit Universal-Anschlussklemme, für längs und Querverdrahtung in trockenen Innenräumen. Verwendbar für Rohrleitungen aus verzinktem Stahl, Kupfer und Edelstahl,rostfrei. Für Rohrdurchmesser : 17,5 -114 mm, Bandlänge : 412 mm. Für Leitungsquerschnitt : 1 x 2,5 - 2 x 16 mm². Werkstoff : Messing, vernickelt. Werkstoff Schellenband : vernickelte Bronze. Werkstoff Schrauben : verzinkter Stahl. Kleinhuis Modell-Nr. : 37/4

Technische Daten

Klemm-/Spannbereich	17.5 .. 114 mm	**Min. Klemm-/Spannbereich in Zoll**	sonstige
Max. Klemm-/Spannbereich in Zoll	sonstige	**Werkstoff**	Messing
Oberflächenschutz	sonstige	**Querschnitt des anzuschließenden Leiters**	2.5 .. 16 mm²
Anzahl der Leiter	2	**Herkunftsland**	DE
Zolltarifnummer	74092100	**Gewicht**	0.060 kg