Kraus & Naimer



Symbolbild

Datenblatt

Artikelnummer: 70048427
Bezeichnung: KA63B.T904.VE2.F437
Beschreibung: Schalter lokaler Trenner

IEC 60947-3 EN 60947-3, VDE 0660 Teil 107

Bemessungsisolationsspannung Ui

Spannung (V)	*AC / DC*
690	50/60Hz

Bemessungsdauerstrom Iu/Ith

Strom (A)	*Umgebungstemperatur (°C)*	*Temperaturspitzen (°C)*	*zusätzliche Bedingungen*
63	50	55	Umgebungstemperatur +50°C über 24 Stunden mit Spitzen bis +55°C

Bemessungsbetriebsstrom Ie

Gebrauchskategorie	*Spannung (V)*	*Strom (A)*
AC-32A	20 - 400	63

Bemessungsbetriebsleistung

Gebrauchskategorie	*Spannung (V)*	*Phasenanzahl*	*Polanzahl*	*Leistung (kW)*
AC-3	220 - 240	3	3	11
AC-3	380 - 440	3	3	18,50
AC-3	660 - 690	3	3	15
AC-23A	220 - 240	3	3	11
AC-23A	380 - 440	3	3	22
AC-23A	660 - 690	3	3	25

Max. Sicherungsnennstrom IEC

Sicherungscharakteristik	*Sicherungsanzahl*	*Strom (A)*
gG	1	63

UL60947-4-1 , UL508

Nominal Voltage

Voltage (V)	*AC / DC*
600	AC

Rated insulation voltage Ui

Voltage (V)	*AC / DC*
600	AC

Rated thermal current

Current (A)	*Ambient temperature (°C)*	*Additional Text*
60	0 - 40	--

Horsepower rating

Across-the-Line Motor Starting	*Voltage (V)*	*No. of phases*	*No. of poles*	*Power (HP)*	*Ambient temperature [°C]*
DOL	110 - 120	1	2	3	40
DOL	220 - 240	1	2	7,50	40
DOL	277 - 277	1	2	7,50	40
DOL	415 - 415	1	2	10	40
DOL	440 - 480	1	2	15	40
DOL	550 - 600	1	2	15	40
DOL	110 - 120	3	3	5	40
DOL	220 - 240	3	3	15	40
DOL	415 - 415	3	3	20	40
DOL	440 - 480	3	3	30	40
DOL	550 - 600	3	3	40	40

Pilot duty rating code

Duty Code
A600

SCCR / Max. fuse rating

Conditions of acceptability
Suitable for use on a circuit capable of delivering not more than 65000 rms symmetrical amperes 600V max., when protected by 70A Class J fuses.
Suitable for use on a circuit capable of delivering not more than 5000 rms symmetrical Amperes 600 V max. when protected by 60A Class K5 fuses.
Suitable for use on a circuit capable of delivering not more than 10000 rms symmetrical amperes 600 V max. when protected by 125A Class J fuses.

Temp. rating of wire

Temperature rating (°C)	*Current (A)*	*Text*
75	--	Use copper wire only

General Use

AC / DC	*Voltage (V)*	*Current (A)*	*No. of phases*	*No. of poles*	*No. of contacts in series*
AC	277	60	1	1	1
AC	600	60	1	2	1
AC	600	60	3	3	1

Kraus & Naimer

General Information

Text

- Use fuses only
- WARNING: The opening of the branch-circuit protective device may be an indication that a fault current has been interrupted. To reduce the risk of fire or electric shock, current-carrying parts and other components of the controller shall be examined and replaced if damaged. AVERTISSEMENT: Le déclenchement du dispositif de protection de la dérivation peut signifier qu'un courant de fuite a été interrompu. Pour réduire les risques d'incendie et de choc électrique, les pièces porteuses de courant et autres pièces de la commande doivent être examinées et remplacées au besoin.

GENERAL TECHNICAL INFORMATION

Leiterquerschnitt

Leiteraufbau	*Min. / Max. Wert*	*Anzahl der Leiter pro Klemme*	*Drahtquerschnitt (-bereich) (mm²) oder (AWG/kcmil)*	*Drahtmaterial*
Feindrähtig	Max.	1	AWG 6	Kupfer
Feindrähtig	Min.	1	4mm²	Kupfer
Feindrähtig	Max.	1	16mm²	Kupfer
Feindrähtig	Min.	1	AWG 14	Kupfer
ein- bzw. mehrdrähtig	Min.	1	2,5mm²	Kupfer
ein- bzw. mehrdrähtig	Max.	1	AWG 4	Kupfer
ein- bzw. mehrdrähtig	Min.	1	AWG 14	Kupfer
ein- bzw. mehrdrähtig	Max.	1	25mm²	Kupfer
Feindrähtig mit Hülse	Min.	1	2,5mm²	Kupfer
Feindrähtig mit Hülse	Max.	1	16mm²	Kupfer

Abisolierlänge des Leiters

Länge (mm)	*Anschlusslänge - Bild*
15	

Empfohlene Schraubendreher

Schraubendrehertype	*Wert*
Kreuzschlitz - Schraubendreher	PH2
Schlitzschraubendreher nach DIN 5264	1,2x6,5

Klemmschraube

Anzugsdrehmoment (Nm)	*Anzugsdrehmoment (lb-in)*
2	18

Approbationen

Specification	*Marking*
CE marking	
UK Directives	
UL 60947-4-1; CSA C22.2 No. 60947-4-1	
CSA C.22.2 No.14	
GB/T14048.3	

Allgemeine Informationen

Text

- Nur Kupferleitungen mit oder ohne verzinnten/versilberten Einzeldrähten verwenden. Das nachträgliche Verzinnen der Leiterenden ist nicht zulässig.
- EMV Hinweis: Dieses Gerät ist für den Einsatz in Umgebung A und B geeignet.
- Verbindungslaschen und Drahtverbindungen sind werksseitig zur Verlustsicherung verschraubt. Beim Öffnen der Anschlussklemmen ist darauf zu achten, dass keine Verbindungslaschen verloren gehen und alle Drahtverbindungen korrekt sitzen.
- Nach der Montage sind ALLE Klemmschrauben auf das vorgeschriebene Anzugsdrehmoment zu kontrollieren.
- Die Verwendung einer Zusatzeinrichtung kann die Schutzart der gewählten Bauform beeinflussen.
- Die Schaltgeräte sind wartungsfrei. Schmierung oder Behandlung von Kontakten ist zu unterlassen.
- Die Schalter dürfen nur von Fachkräften und nach den anerkannten Regeln der Technik eingebaut, angeschlossen und in Betrieb genommen werden.

Waste Electrical & Electronic Equipment (WEEE)

Picture name	*Description*
	Nicht in den Müll werfen, da auf eine umweltgerechte Entsorgung und Wiederverwertung geachtet werden muss. Bitte wenden Sie sich entweder an ein umweltfreundliches Entsorgungsunternehmen; senden Sie es zur Entsorgung an den Lieferanten oder direkt an den Hersteller Kraus & Naimer zurück. Lokale Kraus & Naimer Ansprechpartner finden Sie unter www.krausnaimer.com

Proposition 65

Bildname	*Beschreibung*
	WARNING: This product can expose you to chemicals including nickel and lead, which is known to the State of California to cause cancer. For more information go to www.P65Warnings.ca.gov.

Kontakttype: Starre Kontaktbrücke

Kontaktmaterial: Silber

Anschluss: Schraubanschluss

Kraus & Naimer

Bauform-VE2

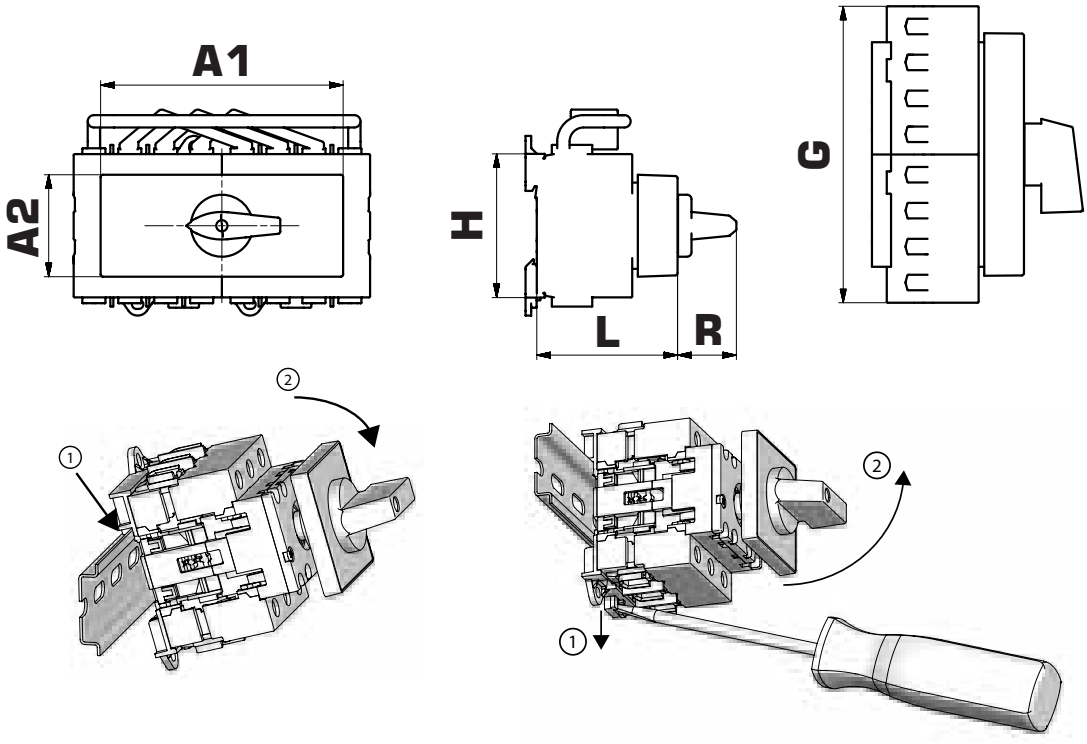

IP - Schutzart Front		IP40
Fluchten		7,00 - 8,00
A1	H	108,00 mm
A2	H	45,40 mm
G	H	132,00 mm
H	H	64,00 mm
L	H	62,60 mm
R	H	26,00 mm

Kraus & Naimer

Anschlussbild

KA63B.T904.VE2

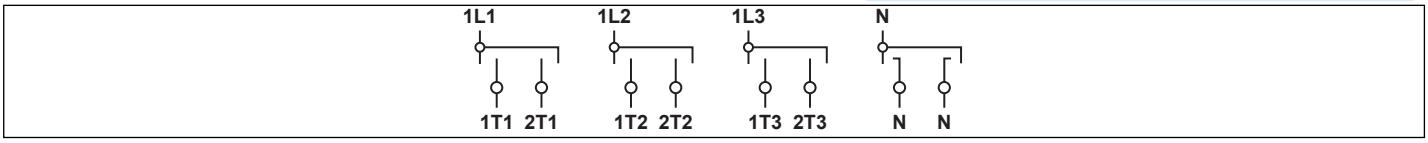

Kraus & Naimer

Schaltprogramm

KA63B.T904.VE2

Kraus & Naimer

KA63B	T904	Seite 1 von 1

Frontschild

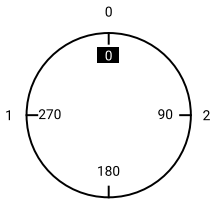

	N	1L1	1L2	1L3	2L1	2L2	2L3	N
	1	3	5	7	9	11	13	15

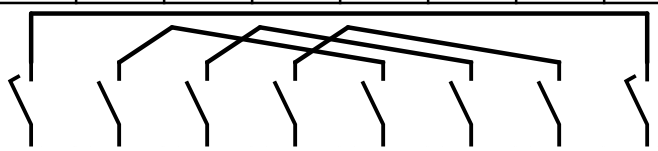

Schaltwinkel 90
Gesamtschaltwinkel 180

		2	4	6	8	10	12	14	16
		N	1T1	1T2	1T3	2T1	2T2	2T3	N
1	270	■	■	■	■				
0	0								
									■
2	90					■	■	■	
	180								

Version: 281

Kraus & Naimer

Frontschild

K1.F437/C10.VE2L

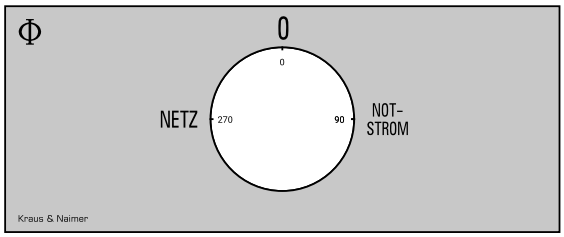

Kraus & Naimer

GRIFFE

Bezeichnung: S0C.G227
Grifffarbe: "7" elektrograu

GENERAL TECHNICAL INFORMATION

Empfohlene Schraubendreher

Schraubendrehertype	*Wert*
Kreuzschlitz - Schraubendreher	PH1
Schlitzschraubendreher nach DIN 5264	0,8x4

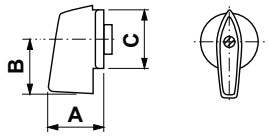

A	26,00 mm	B	26,00 mm	C	27,60 mm